Gama PREMIUM

GRIFERIA

Juego Monocomando para Ducha COTY

E108/D9

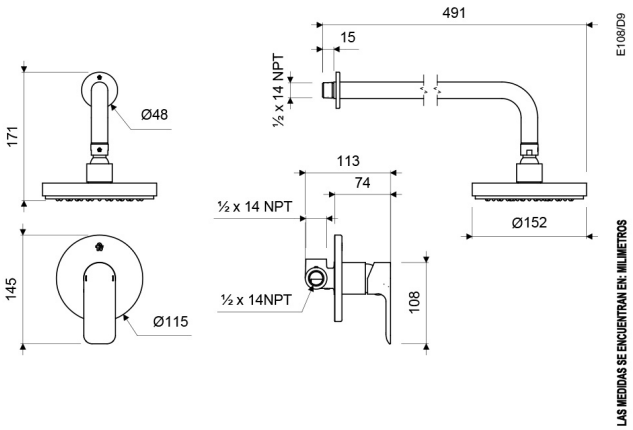

ACABADOS

Cromo

CARACTERÍSTICAS FÍSICAS

Garantia	Calidad	Durabilidad Griferia	Normas de Salud	Producto Completo	Recubrimiento	Vida util	Econsumo 9.5 litros/min	Monocomando

DESCRIPCIÓN

- Mezcladora y manija fabricadas en aleación de cobre y zinc (latón).
- Brazo de ducha fabricado en aleación de cobre y zinc (latón).
- Ducha fabricada en ABS cromado.
- Ducha con sistema auto-limpiante.
- Sistema de cierre de cartucho cerámico.
- Código repuesto cartucho cerámico: E182.14.25.0 DH.

NORMAS GENERALES DE CUMPLIMIENTO

- NORMA NACIONAL: NTE INEN 3123 (GRIFERÍA - LLAVES): 2019
- NORMA INTERNACIONAL: ASME A112.18.1 / CSA B125.1: 2018

CARACTERISTICAS TÉCNICAS GENERALES

- Bajo contenido de plomo. Contiene menos del 2,5% aprobado por Norma.
- Superficie libre de defectos o rayaduras.
- Producto probado para resistir oxidación o corrosión.
- Funcionamiento adecuado desde 20 hasta 125 PSI.
- Sistema de cierre probado hasta los 500.000 ciclos, sin presentar fugas.
- Juego probado a 500 PSI durante un minuto, sin presentar desgaste.